*FHS/Cyberingeniørskolen*
*Elektronikklaboratoriet*

21. april 2026

# LABORATORIERAPPORT

## OPPGAVE H0X

## Tittel

**INGXXXX XXXX**

**AV**

**Kadett navn 1**

| | |
|---|---|
| **KLASSE:** | **VING 78** |
| **LABORATORIEGRUPPE:** | **Kadett navn 1**<br>**Kadett navn 2** |
| **Forsøk utført:** | **LABDATO** |
| **Rapport levert:** | **21. april 2026** |

# Sammendrag

...

# Innhold

**1 Innledning** **1**

**2 Instrument- og komponentliste** **2**
2.1 Instrumentliste . . . . . 2
2.2 Komponentliste . . . . . 2

**3 Teori** **3**
3.1 Undersøke egenskaper ved spenningsdeler krets . . . . . 3
3.1.1 $I_C$ når $V_{BE}$ endres . . . . . 3

# 1. Innledning

...

# 2. Instrument- og komponentliste

## 2.1. Instrumentliste

Tabell 1: Instrumentliste

| Instrument | Beskrivelse | Serie Nr. | Antall |
|---|---|---|---|
| Instrument 1 | Multimeter | xxxx | 1 |
| Instrument 2 | Digitalt Multimeter | xxxx | 1 |
| Instrument 3 | Oscilloskop | xxxx | 1 |
| Instrument 4 | Telekombrett | xxxx | 1 |
| Instrument 5 | Strømforsyning | xxxx | 1 |

## 2.2. Komponentliste

Tabell 2: Komponentliste

| Komponenttype | Verdi | Antall |
|---|---|---|
| Motstand | 1k $\Omega$ | 1 |
| Motstand | 12k $\Omega$ | 1 |
| Kobbertråd | $\varnothing$0.9mm | 0.1m |
| Variabel Kondensator | $4 - 40\ pF$ | 1 |
| Kondensator | $220\ nF$ | 1 |
| Isolert kobbertråd | $4\text{mm}^2$ | 1m |

# 3. Teori

I denne oppgaven skal kretsen vist i figur 1 brukes til beregninger.

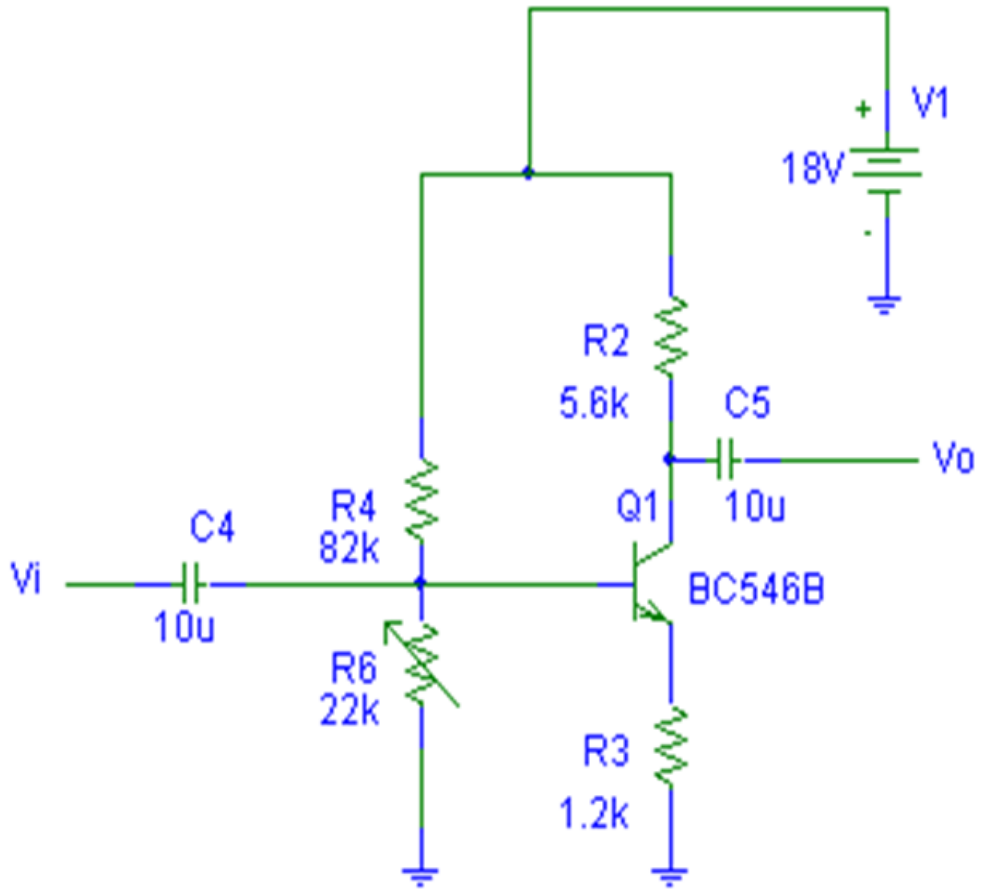


Figur 1: Transistorkrets for beregninger

## 3.1. Undersøke egenskaper ved spenningsdeler krets

Hensikten med denne deloppgaven er å undersøke hvordan endringer i verdier for $I_C$ påvirker $V_C$, $V_E$ og $V_{CE}$. I tillegg undersøke hva som skjer med $I_C$ når spenningen $V_{BE}$ endres.

### 3.1.1. $I_C$ når $V_{BE}$ endres

Ser man på input karakteristikken vist i figur 2

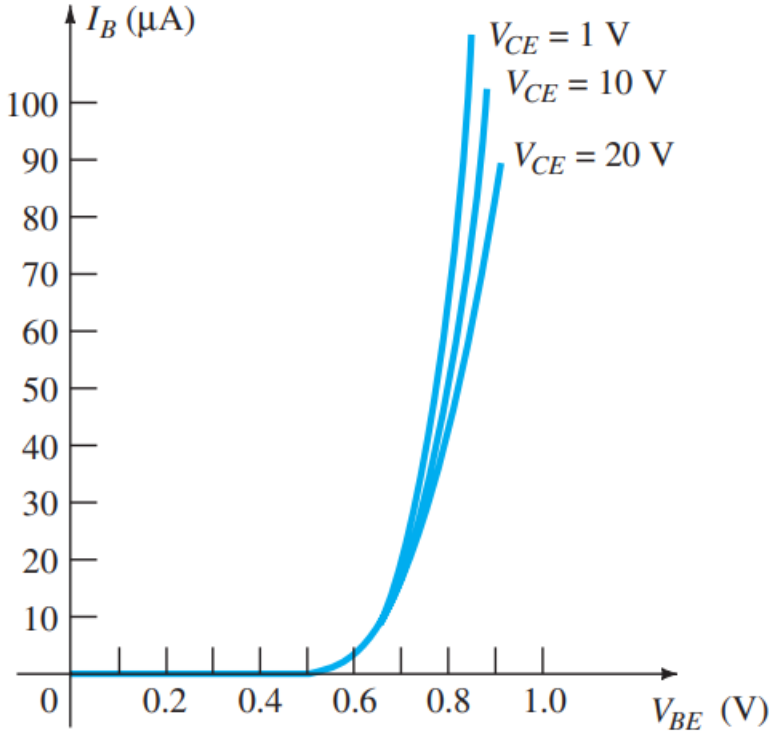


Figur 2: Felles-emitter karakteristikk